zu PSM3 P0323

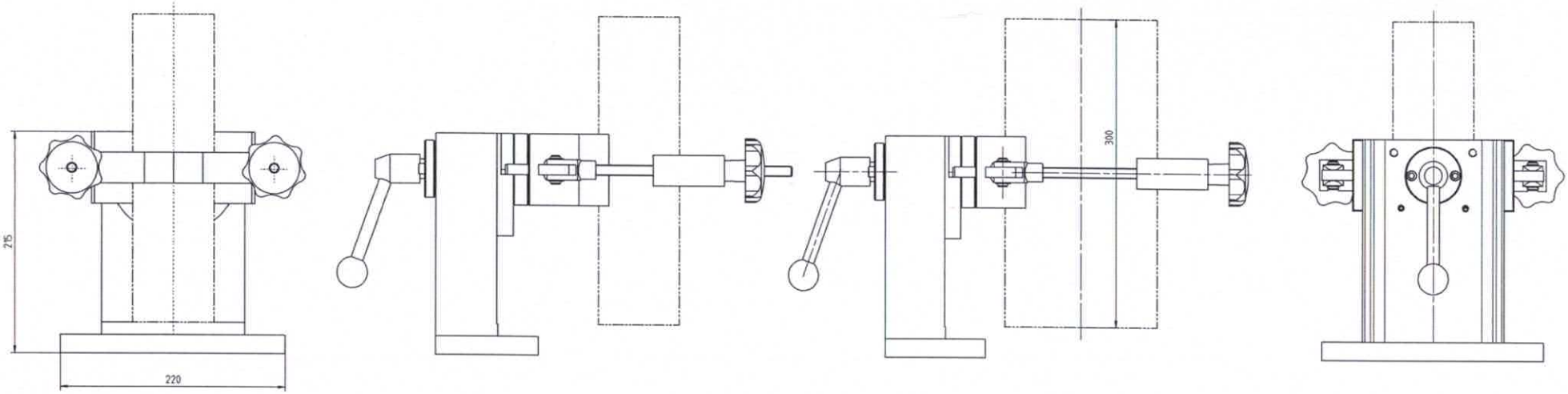

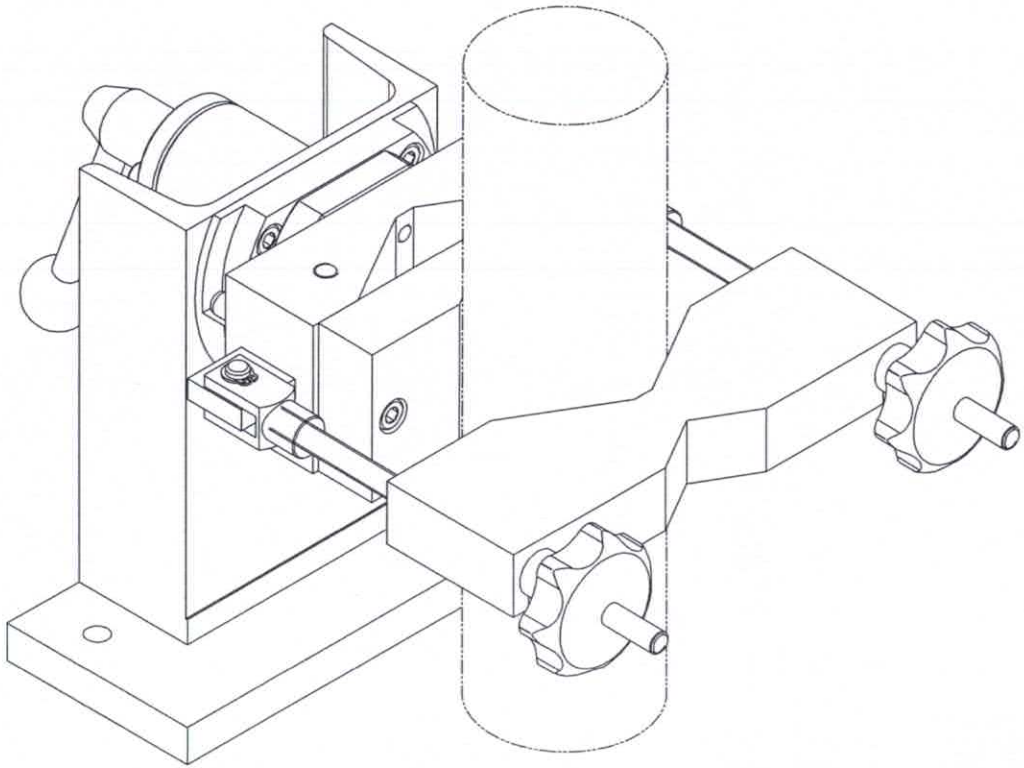

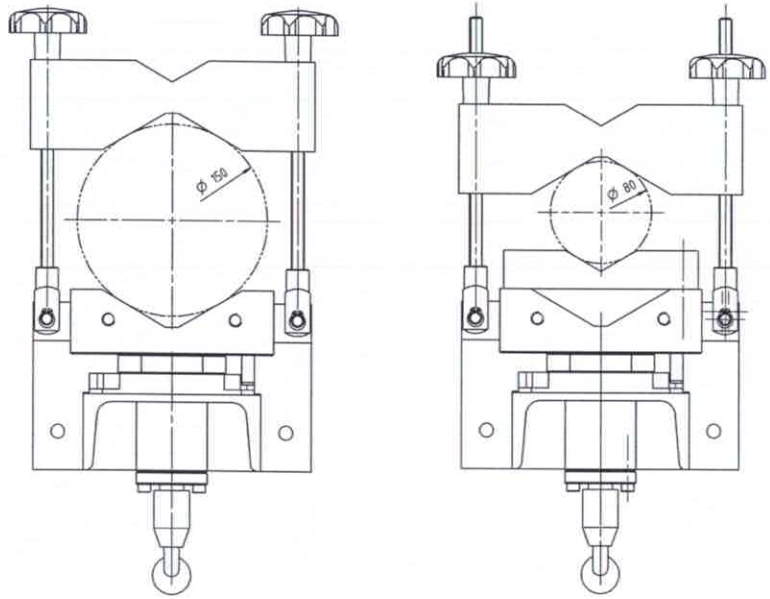

Länge: 80-300

Spannbereich: Ø 40-80
Ø 80-160

Freigegeben

FORM-TEST PROPRIETÄRE

Werkstoff

Zylinderspannvorrichtung
Ø40-160 Länge 80-300

G0001596

Massblatt

Maßstab 1:2 | Blattformat A1 | Blatt 1/2

Index 04